FW-3717SDX・FW-4717SDX・FW-5717SDX・FW-6717SDX・FW-7217SDX

■ 分解図

FW-KS3717SDX・FW-KS4717SDX・FW-KS5717SDX

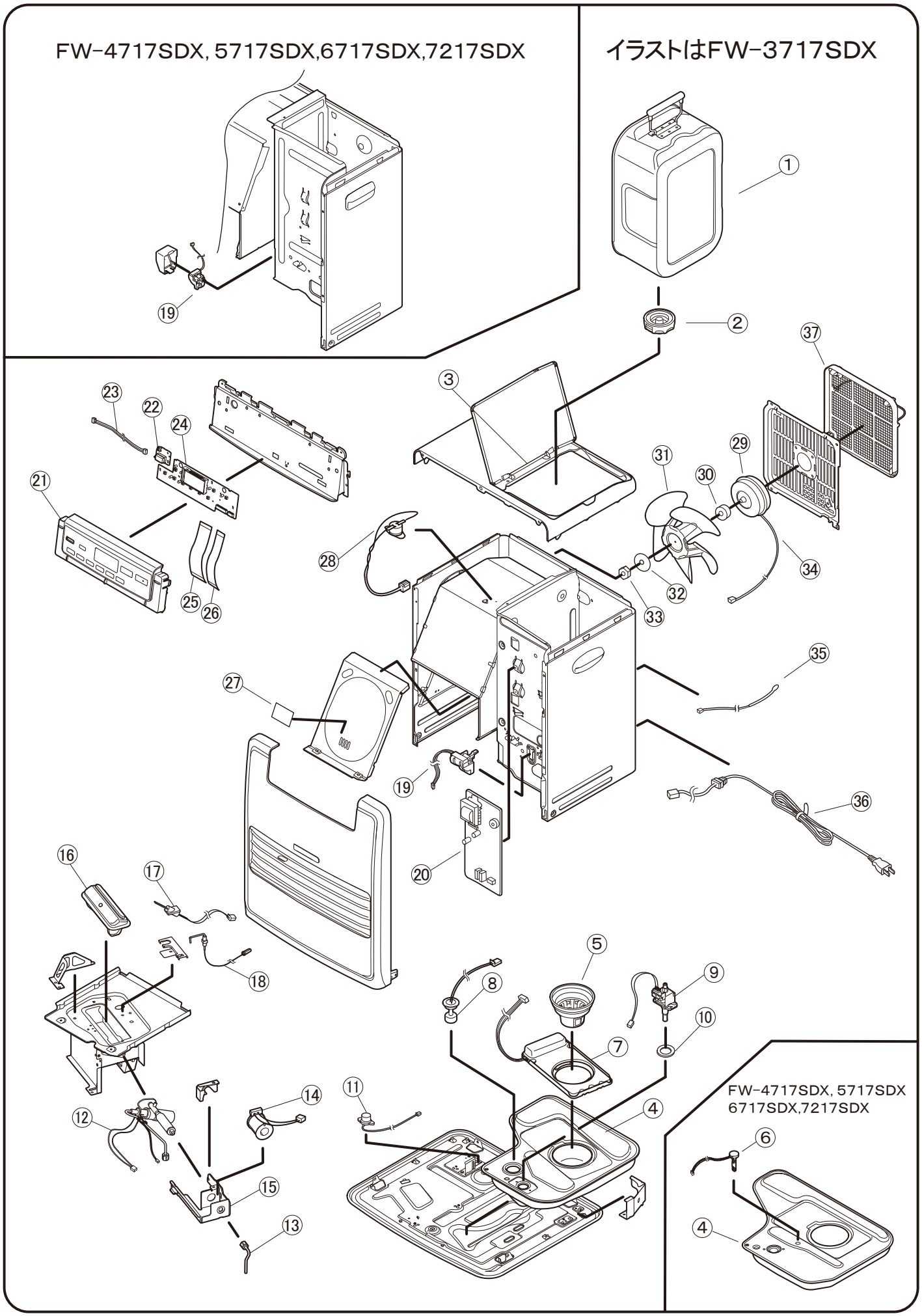

■部品表

W:ホワイト　T:ブラウン

図番	商　品　名	価　格（税抜）	FW-3717 SDX		FW-4717 SDX		FW-5717 SDX		FW-6717 SDX	FW-7217 SDX
			W	T	W	T	W	T	W	W
1	8123100　カートリッジタンク　※タンク口金付	4,000　円	○	○	○	○	○	○	○	○
2	8100110　タンク口金	800　円	○	○	○	○	○	○	○	○
3	8023629　枠フタシャフト	200　円	○	○	○	○	○	○	○	○
4	8033121　油受皿	2,000　円	○	○						
	8153120　油受皿	2,000　円			○	○	○	○	○	○
5	8091130　油フィルター	500　円	○	○	○	○	○	○	○	○
6	8153140　液面センサ	800　円			○	○	○	○	○	○
7	8151140　油量センサ	3,500　円	○	○						
	8153141　油量センサ	3,500　円			○	○	○	○		
	8193150　油量センサ	3,500　円							○	○
8	4810400　フロートスイッチ	800　円	○	○						
9	8031201　電磁ポンプ	2,000　円	○	○						
	8072200　電磁ポンプ	2,000　円			○	○				
	8033200　電磁ポンプ	2,000　円					○	○		
	8033201　電磁ポンプ	2,000　円							○	○
10	2520010　ポンプパッキン	100　円	○	○	○	○	○	○	○	○
11	6680100　感震器	600　円	○	○						
	8073810　感震器	600　円			○	○	○	○	○	○
12	8041300　気化器	3,000　円	○	○						
	8182300　気化器	3,000　円			○	○				
	8153300　気化器	3,000　円					○	○		
	8133300　気化器	3,000　円							○	○
13	8031310　ニゲパイプ	400　円	○	○						
	8073310　ニゲパイプ	400　円			○	○	○	○	○	○
14	8131320　電磁コイル	1,300　円	○	○						
	8133320　電磁コイル	1,300　円			○	○	○	○	○	○
15	6730300　気化器取付台	500　円	○	○	○	○	○	○	○	○
16	8071400　バーナ	2,000　円	○	○						
	8072400　バーナ	2,000　円			○	○				
	8073400　バーナ	2,000　円					○	○		
	8133400　バーナ	2,000　円							○	○
17	8091410　点火ヒータ	1,600　円	○	○						
	8153410　点火ヒータ	1,600　円			○	○	○	○		
	8133410　点火ヒータ	1,600　円							○	○
18	8171422　フレームロッド__新__S	700　円	○	○						
	8173421　フレームロッド__新__S	700　円			○	○	○	○		
	8173422　フレームロッド__新__S	700　円							○	○
19	8131150　タンクセンサ	1,500　円	○	○						
	8133150　タンクセンサ	1,500　円			○	○	○	○	○	○
20	8201502　メイン基板	3,800　円	○	○						
	8202500　メイン基板	4,800　円			○	○				
	8203502　メイン基板	4,800　円					○	○		
	8203503　メイン基板	4,800　円							○	○
21	8201546　操作盤（ホワイト）	2,000　円	○	○						
	8202547　操作盤（ホワイト）	2,500　円			○	○				
	8203544　操作盤（ホワイト）	2,500　円					○	○		
	8203545　操作盤（ホワイト）	2,500　円							○	
	8203546　操作盤（ホワイト）	2,500　円								○

図番	商　品　名	価　格（税抜）	FW-3717 SDX		FW-4717 SDX		FW-5717 SDX		FW-6717 SDX	FW-7217 SDX
			W	T	W	T	W	T	W	W
22	8171970　人感センサ組立品	2,000　円	○	○	○	○	○	○		
	8183972　人感センサ組立品	2,000　円							○	○
23	8181970　人感ｾﾝｻﾘｰﾄﾞ線組立品	500　円	○	○						
	8183971　人感ｾﾝｻﾘｰﾄﾞ線組立品	500　円			○	○	○	○	○	○
24	8181511　操作基板	2,500　円	○	○						
	8182511　操作基板	2,500　円			○	○				○
	8183514　操作基板	2,500　円					○	○	○	
25	8093520　フラットケーブル／２４Ｐ	400　円	○	○	○	○	○	○		
	8093522　フラットケーブル／２４Ｐ	400　円							○	○
26	8153521　フラットケーブル／１０Ｐ	400　円	○	○	○	○	○	○		
	8163521　フラットケーブル／１０Ｐ	400　円							○	○
27	2460820　マイカ板	100　円	○	○	○	○	○	○	○	○
28	8123680　過熱防止サーモ組	700　円	○	○						
	8153680　過熱防止サーモ組	700　円			○	○	○	○		
	8033680　過熱防止サーモ組	700　円							○	○
29	8081700　モータ	2,000　円	○	○						
	8023700　モータ	2,000　円			○	○	○	○	○	○
30	6470020　モーターワッシャーT５．７	300　円	○	○	○	○	○	○	○	○
31	8031710　ファン	1,000　円	○	○						
	6670100　ファン	1,000　円			○	○	○	○		
	8033710　ファン	1,000　円							○	○
32	6370020　モーターワッシャーT１．６	250　円	○	○	○	○	○	○	○	○
33	6370023　６角ナット（M４）	250　円	○	○	○	○	○	○	○	○
34	8024720　モータリード線	500　円	○	○						
	8153720　モータリード線	500　円			○	○	○	○		
	8023720　モータリード線	500　円							○	○
35	8024750　ルームサーモ	500　円	○	○	○	○	○	○	○	○
36	8024800　電源コード	800　円	○	○						
	8133801　電源コード	800　円			○	○	○	○	○	○
37	4670300　ファンフィルター	1,000　円	○	○						
	6670300　ファンフィルター	1,000　円			○	○	○	○		
	8033740　ファンフィルター	1,200　円							○	○