FM-10F,FM-10C,KDM-F10B,KDM-N10B,FM-19F,FM-19C,KDM-F19B,FM-19N

■分解図(燃焼部)

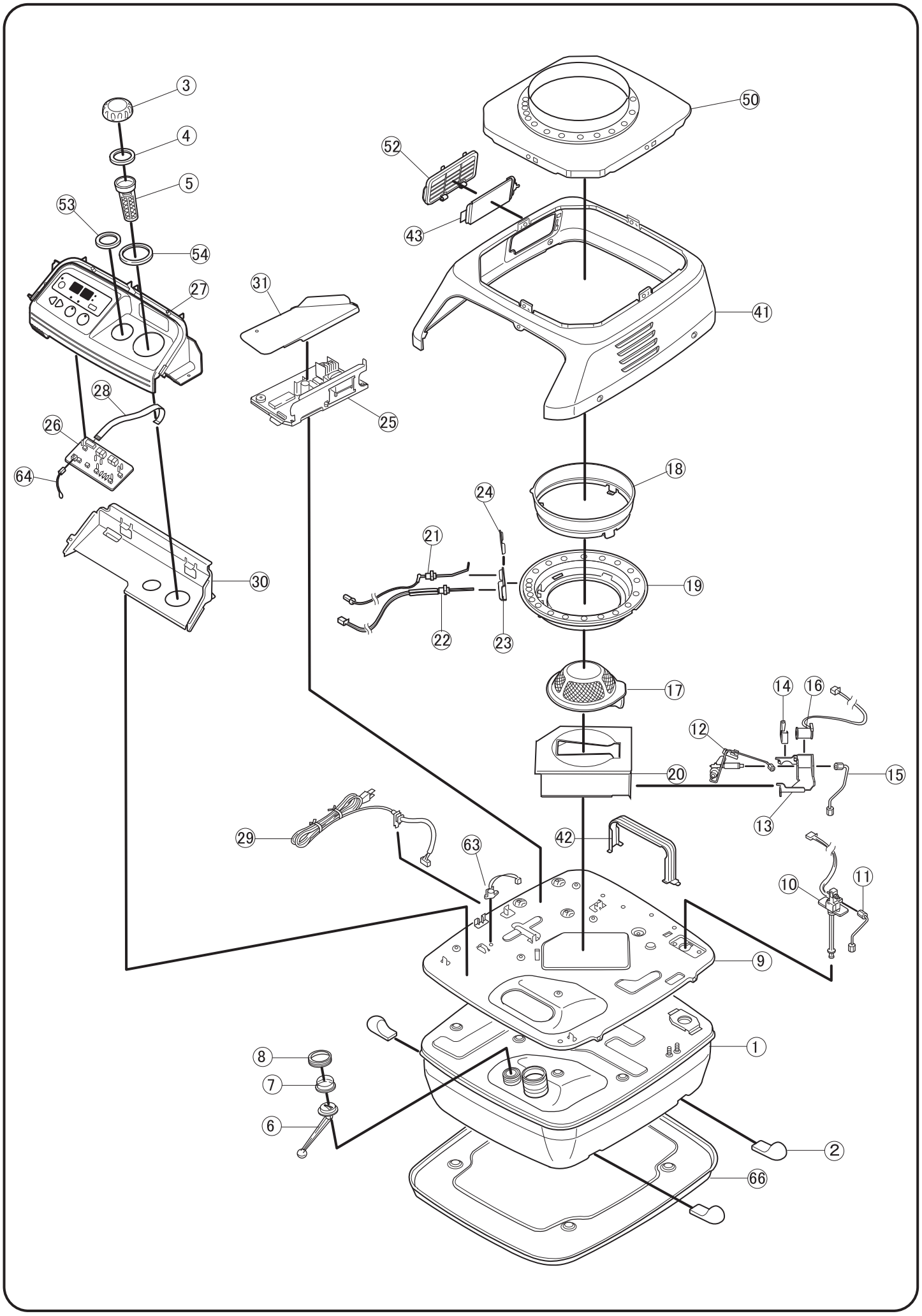

FM-10F,FM-10C,KDM-F10B,KDM-N10B,FM-19F,FM-19C,KDM-F19B,FM-19N

■分解図(ガード部)

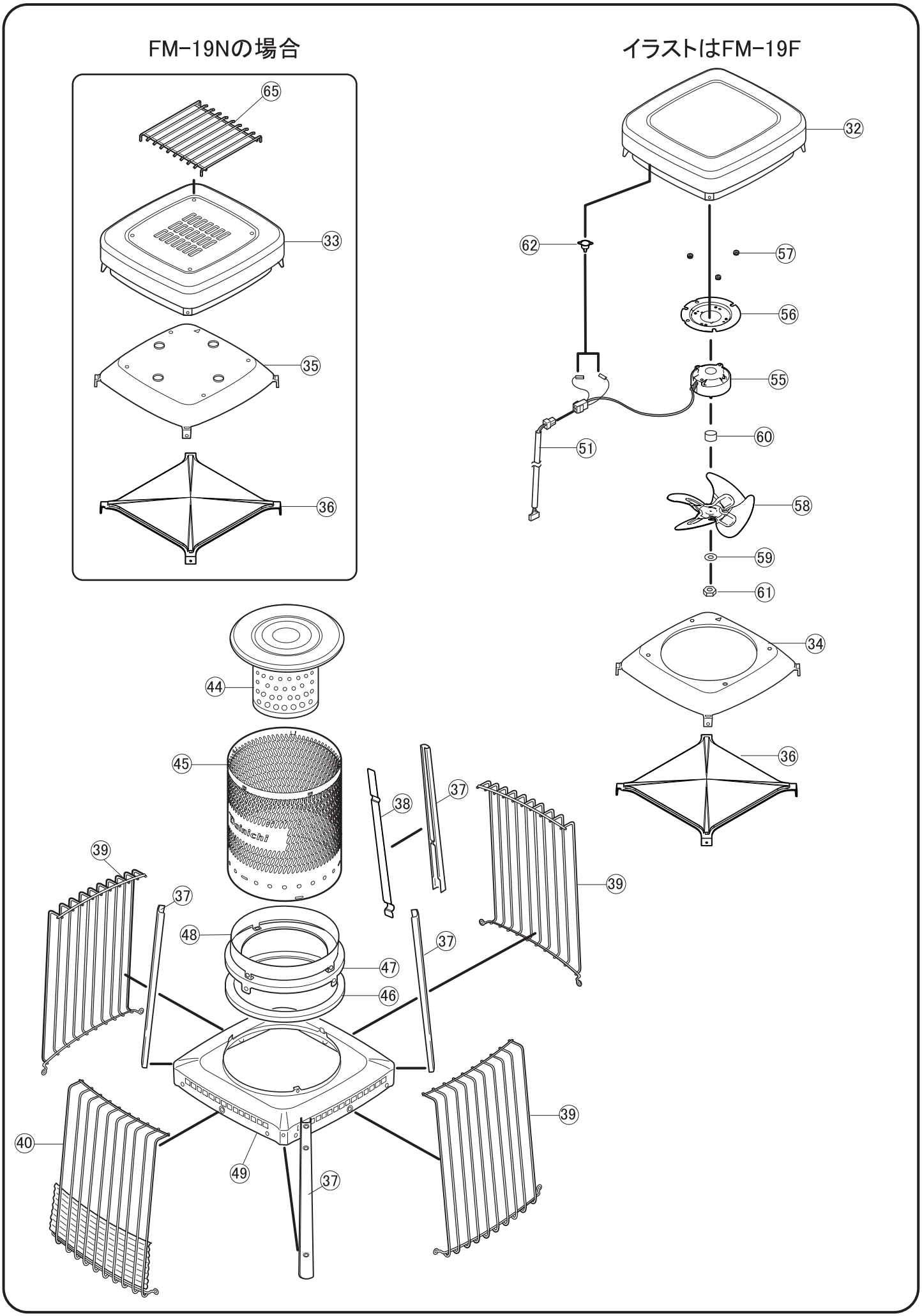

■部品表

A:ブルー　S :シルバー　H:グレー

図番	商品名	価格(税抜)	FM-19F		FM-19C	KDM-F19B	FM-19N	FM-10F		FM-10C	KDM-F10B	KDM-N10B
			S	A	H	H	H	S	A	H	H	H
1	1810007　タンク(シルバー)　※タンクゴム足付	9,000 円	○									
	1810008　タンク(ブルー)　※タンクゴム足付	9,000 円		○								
	1810004　タンク(グレー)　※タンクゴム足付	9,000 円			○	○	○					
	1910008　タンク(シルバー)　※タンクゴム足付	9,000 円						○				
	1910009　タンク(ブルー)　※タンクゴム足付	9,000 円							○			
	1910004　タンク(グレー)　※タンクゴム足付	9,000 円								○	○	○
2	1810020　タンクゴム足(グレー・ベージュ)	500 円	○	○	○	○	○	○	○	○	○	○
3	1810114　給油口フタ(ブルー)　※パッキン付	1,100 円		○					○			
	1810111　給油口フタ(シルバー)　※パッキン付	1,100 円	○					○				
	1810112　給油口フタ(グレー)　※パッキン付	1,100 円			○	○	○			○	○	○
4	1810110　給油口パッキン	500 円	○	○	○	○	○	○	○	○	○	○
5	1810200　油フィルター	500 円	○	○	○	○	○	○	○	○	○	○
6	1810312　油量計(グレー)	700 円	○	○	○	○	○					
	1910313　油量計(グレー)	700 円						○	○	○	○	○
7	1810320　油量計ガラス	400 円	○	○	○	○	○	○	○	○	○	○
8	1010330　油量計フタ	100 円	○	○	○	○	○	○	○	○	○	○
9	1810401　架台	2,000 円	○	○	○	○	○					
	1910401　架台	1,800 円						○	○	○	○	○
10	1820002　電磁ポンプ	4,000 円	○	○	○	○	○					
	1920003　電磁ポンプ	4,000 円						○	○	○	○	○
11	1820100　安全弁パイプ	800 円	○	○	○	○	○	○	○	○	○	○
12	1830003　気化器	6,500 円	○	○	○	○	○					
	1930004　気化器	6,500 円						○	○	○	○	○
13	1930041　気化器取付板	600 円	○	○	○	○	○	○	○	○	○	○
14	1930050　気化器押さえ金具	100 円	○	○	○	○	○	○	○	○	○	○
15	1830201　ニゲパイプ	600 円	○	○	○	○	○					
	1930201　ニゲパイプ	600 円						○	○	○	○	○
16	1830101　電磁コイル	1,300 円	○	○	○	○	○					
	1930101　電磁コイル	1,300 円						○	○	○	○	○
17	1840001　バーナ	4,000 円	○	○	○	○	○					
	1940001　バーナ	4,000 円						○	○	○	○	○
18	1840012　保炎板	1,200 円	○	○	○	○	○					
	1940012　保炎板	1,000 円						○	○	○	○	○
19	1840011　バーナー遮熱板組	2,400 円	○	○	○	○	○					
	1940011　バーナー遮熱板組	2,400 円						○	○	○	○	○
20	1840031　バーナボックス組	1,000 円	○	○	○	○	○					
	1940031　バーナボックス組	1,000 円						○	○	○	○	○
21	1840201　フレームロッド	700 円	○	○	○	○	○					
	1940201　フレームロッド	700 円						○	○	○	○	○
22	1940101　点火ヒータ	1,800 円	○	○	○	○	○	○	○	○	○	○
23	1940300　碍子遮熱板	300 円	○	○	○	○	○	○	○	○	○	○
24	1940400　碍子取付金具	300 円	○	○	○	○	○	○	○	○	○	○
25	1950012　メイン基板	8,000 円	○	○				○	○			
	1850004　メイン基板	8,000 円					○					
	1950011　メイン基板	8,000 円			○	○				○	○	○
26	1950104　操作基板	2,500 円						○	○			
	1850104　操作基板	2,500 円	○	○								
	1850103　操作基板	2,500 円			○	○	○					
	1950103　操作基板	2,500 円								○	○	○
27	1850229　操作盤(ブルー)　※操作プレート付	1,800 円		○								
	1850231　操作盤(シルバー)　※操作プレート付	1,800 円	○									
	1850227　操作盤(グレー)　※操作プレート付	1,800 円			○							
	1850230　操作盤(グレー)　※操作プレート付	1,800 円				○						
	1850228　操作盤(グレー)　※操作プレート付	1,800 円					○					
	1950228　操作盤(ブルー)　※操作プレート付	1,800 円							○			
	1950231　操作盤(シルバー)　※操作プレート付	1,800 円						○				
	1950227　操作盤(グレー)　※操作プレート付	1,800 円								○		
	1950230　操作盤(グレー)　※操作プレート付	1,800 円									○	
	1950229　操作盤(グレー)　※操作プレート付	1,800 円										○
28	1850210　フラットケーブル	500 円	○	○	○	○	○					
	1950210　フラットケーブル	500 円						○	○	○	○	○
29	1880403　電源コード	900 円	○	○			○	○	○			
	1880400　電源コード(グレー・ベージュ)	900 円			○	○				○	○	○
30	1850501　操作盤遮熱板	800 円	○	○	○	○	○					
	1950501　操作盤遮熱板	800 円						○	○	○	○	○
31	1850010　基板遮熱板	500 円	○	○	○	○	○	○	○	○	○	○
32	1860125　上面板(ブルー)	4,500 円		○								
	1860126　上面板(シルバー)	4,500 円	○									
	1860123　上面板(グレー)	4,500 円			○	○						
	1960121　上面板(ブルー)	4,500 円							○			
	1960122　上面板(シルバー)	4,500 円						○				
	1960120　上面板(グレー)	4,500 円								○	○	
33	1860124　上面板(グレー)	4,500 円					○					
	1960119　上面板(グレー)	4,500 円										○
34	1860210　整流板上(シルバー)	1,100 円	○									
	1860211　整流板上(ブルー)	1,100 円		○								
	1860205　整流板上(グレー)	1,100 円			○	○						
	1960210　整流板上(シルバー)	1,000 円						○				
	1960211　整流板上(ブルー)	1,000 円							○			
	1960205　整流板上(グレー)	1,000 円								○	○	
35	1860206　整流板上(グレー)	1,200 円					○					
	1960206　整流板上(グレー)	1,200 円										○

■部品表

A:ブルー　S :シルバー　H:グレー

図番	商品名	価格(税抜)	FM-19F		FM-19C	KDM-F19B	FM-19N	FM-10F		FM-10C	KDM-F10B	KDM-N10B
			S	A	H	H	H	S	A	H	H	H
36	1860300　整流板下	700 円	○	○	○	○						
	1860302　整流板下	1,000 円					○					
	1960300　整流板下	650 円						○	○	○	○	
37	1860400　ガード支柱	600 円	○	○	○	○	○					
	1960400　ガード支柱	600 円						○	○	○	○	○
38	1860500　コード遮熱板	300 円	○	○	○	○						
	1960500　コード遮熱板	300 円						○	○	○	○	
39	1860600　ガードA	1,000 円	○	○	○	○	○					
	1960600　ガードA	950 円						○	○	○	○	○
40	1860700　ガードB(遮熱板付き)	1,200 円	○	○	○	○	○					
	1960700　ガードB(遮熱板付き)	1,100 円						○	○	○	○	○
41	1860807　バーナ枠(シルバー)	4,600 円	○									
	1860808　バーナ枠(ブルー)	4,600 円		○								
	1860804　バーナー枠(グレー)	4,600 円			○	○	○					
	1960808　バーナ枠(シルバー)	3,800 円						○				
	1960809　バーナ枠(ブルー)	3,800 円							○			
	1960804　バーナー枠(グレー)	3,800 円								○	○	○
42	1860810　バーナー枠支持金具	500 円	○	○	○	○	○					
	1960810　バーナー枠支持金具	500 円						○	○	○	○	○
43	1860907　フィルター中板(シルバー)	800 円	○									
	1860908　フィルター中板(ブルー)	800 円		○								
	1860904　フィルター中板(グレー)	800 円			○	○	○					
	1960908　フィルター中板(シルバー)	800 円						○				
	1960909　フィルター中板(ブルー)	800 円							○			
	1960904　フィルター中板(グレー)	800 円								○	○	○
44	1861101　放熱器	3,500 円	○	○	○	○	○					
	1961101　放熱器	3,000 円						○	○	○	○	○
45	1861204　放熱筒	2,500 円	○	○	○	○	○					
	1961204　放熱筒	2,100 円						○	○	○	○	○
46	1861211　放熱筒下筒(組)	1,100 円	○	○	○	○	○					
	1961211　放熱筒下筒(組)	1,000 円						○	○	○	○	○
47	1861220　放熱筒中筒	1,100 円	○	○	○	○	○					
	1961220　放熱筒中筒	1,000 円						○	○	○	○	○
48	1861230　遮風板	800 円	○	○	○	○	○					
	1961230　遮風板	500 円						○	○	○	○	○
49	1861300　反射板	2,500 円	○	○	○	○	○					
	1961300　反射板	2,000 円						○	○	○	○	○
50	1861311　反射板内遮熱板	850 円	○	○	○	○	○					
	1961311　反射板内遮熱板	800 円						○	○	○	○	○
51	1861401　ファンサーモリード線	1,000 円	○	○	○	○						
	1961401　ファンサーモリード線	900 円						○	○	○	○	
52	1861603　エアーフィルター(グレー)	500 円		○	○	○	○			○		
	1861605　エアフィルター(シルバー)	500 円	○									
	1961603　エアーフィルター(グレー)	500 円							○		○	○
	1961605　エアフィルター(シルバー)	500 円						○				
53	1861520　油量計ケースパッキン(グレー・ベージュ)	250 円	○	○	○	○	○	○	○	○	○	○
54	1861510　給油口ケースパッキン(グレー・ベージュ)	300 円	○	○	○	○	○	○	○	○	○	○
55	1870001　モータ	4,500 円	○	○	○	○						
	1970000　モーター	4,500 円						○	○	○	○	
56	1870300　モーター取付板	450 円	○	○	○	○		○	○	○	○	
57	1870310　モーターゴムブッシュ	100 円	○	○	○	○		○	○	○	○	
58	1670101　ファン(新)(ナット止め)	1,500 円	○	○	○	○						
	1970100　ファン	1,500 円						○	○	○	○	
59	6370020　モーターワッシャーT1．6	250 円	○	○	○	○		○	○	○	○	
60	6470020　モーターワッシャーT5．7	300 円	○	○	○	○		○	○	○	○	
61	6370023　6角ナット(M4)	250 円	○	○	○	○		○	○	○	○	
62	1870200　過熱防止サーモ	500 円	○	○	○	○						
	1970200　過熱防止サーモ	500 円						○	○	○	○	
63	1880101　感震器	1,000 円	○	○	○	○	○	○	○	○	○	○
64	1880203　ルームサーモ	500 円	○	○	○	○	○					
	1980203　ルームサーモ	500 円						○	○	○	○	○
65	1890500　上面板ガード	850 円					○					
	1790500　上面板ガード	850 円										○
66	1890600　置台(グレー・ベージュ)	1,800 円	○	○	○	○	○					
	1990600　置台(グレー・ベージュ)	1,600 円						○	○	○	○	○

商品名	価格(税抜)	FM-19F		FM-19C	KDM-F19B	FM-19N	FM-10F		FM-10C	KDM-F10B	KDM-N10B
		S	A	H	H	H	S	A	H	H	H
1890400　スポイト	400 円	○	○	○	○	○	○	○	○	○	○
1890700　キャスター	4,500 円	○	○	○	○	○					
1990700　キャスター	4,500 円						○	○	○	○	○
1690800　本体カバー	3,500 円	○	○	○	○	○					
1790800　本体カバー	3,500 円						○	○	○	○	○
1891000　排気筒取付セット	3,500 円	○	○	○	○	○					
7190003　OP－60オイルパス	11,000 円	○	○	○	○	○	○	○	○	○	○
7190012　接続パイプ	950 円	○	○	○	○	○	○	○	○	○	○
7190022　給油口フタ	1,200 円	○	○	○	○	○	○	○	○	○	○
7190032　送油パイプ組	850 円	○	○	○	○	○	○	○	○	○	○